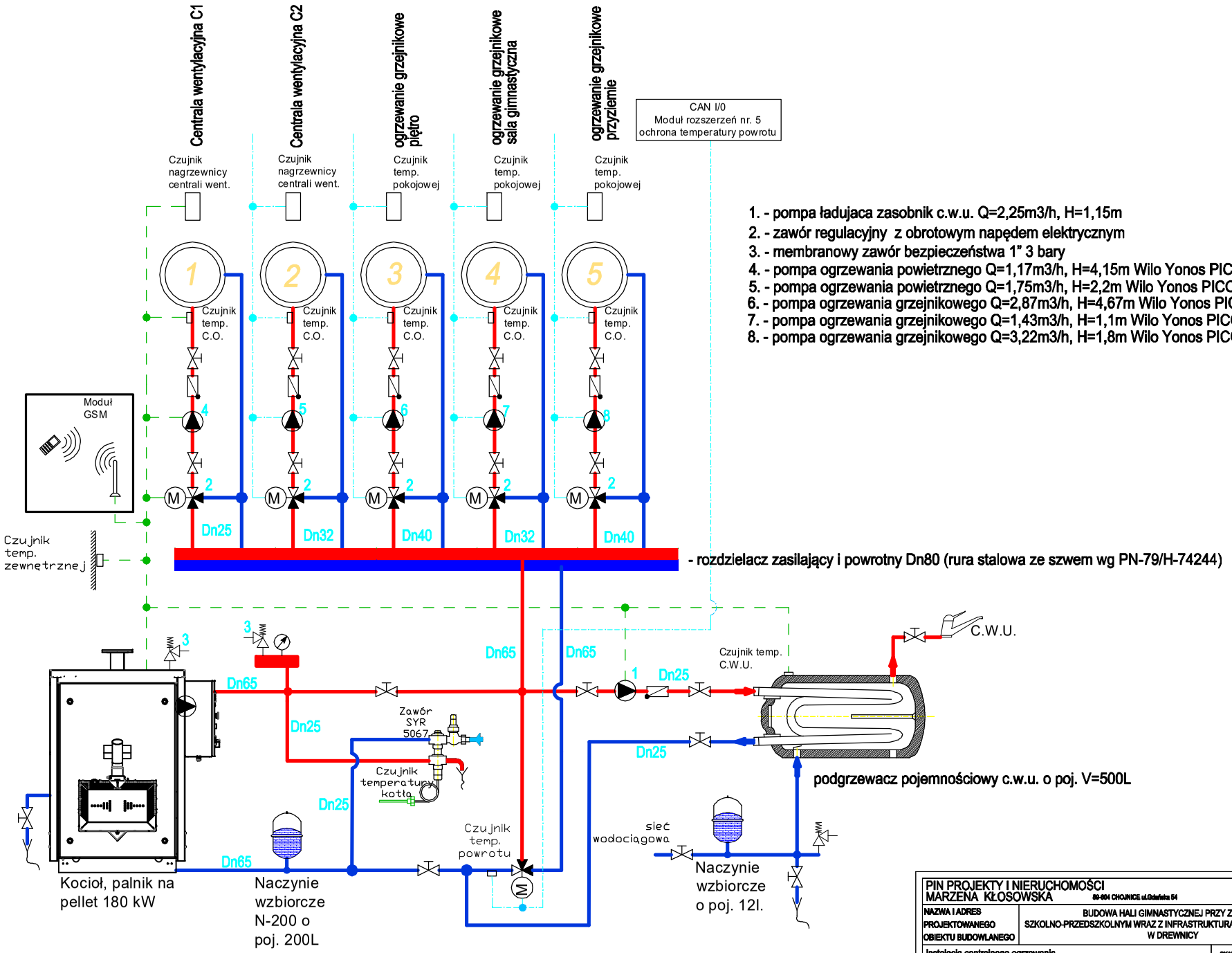

1. - pompa ładujaca zasobnik c.w.u. Q=2,25m3/h, H=1,15m
2. - zawór regulacyjny z obrotowym napędem elektrycznym
3. - membranowy zawór bezpieczeństwa 1" 3 bary
4. - pompa ogrzewania powietrznego Q=1,17m3/h, H=4,15m Wilo Yonos PICO 25/1-4
5. - pompa ogrzewania powietrznego Q=1,75m3/h, H=2,2m Wilo Yonos PICO 30/1-6
6. - pompa ogrzewania grzejnikowego Q=2,87m3/h, H=4,67m Wilo Yonos PICO 30/1-8
7. - pompa ogrzewania grzejnikowego Q=1,43m3/h, H=1,1m Wilo Yonos PICO 25/1-4
8. - pompa ogrzewania grzejnikowego Q=3,22m3/h, H=1,8m Wilo Yonos PICO 30/1-8

PIN PROJEKTY I NIERUCHOMOŚCI MARZENA KŁOSOWSKA 89-604 CHOJNICE ul.Gdańska 54			
NAZWA I ADRES PROJEKTOWANEGO OBIEKTU BUDOWLANEGO	BUDOWA HALI GIMNASTYCZNEJ PRZY ZESPOLE SZKOLNO-PRZEDSZKOLNYM WRAZ Z INFRASTRUKTURĄ TECHNICZNĄ W DREWNICY		
Instalacja centralnego ogrzewania		SKALA	1:200
BRANŻA SANITARNA		NR RYS	S-1
PROJEKTANT INST. SANITARNE PROJEKTANT INSTALACJI SANITARNYCH SPECJALNOŚĆ: INSTALACJE SANITARNE MGR INŻ. MIROSŁAWA PILARSKA UPR. NR: 47/88	SPRAWDZAJĄCY INST. SANITARNE SPRAWDZAJĄCY INSTALACJE SANITARNE SPECJALNOŚĆ: INSTALACJE SANITARNE MGR INŻ. JAN BUNKLIN UPR. NR: SPRD-7/56-3/480		
15-02-2019	15-02-2019		